Hebelzug REMA YAS

Produktinformation

Der Hebelzug Rema® YAS ist ein besonders robuster Hebelzug zum Ziehen und Zurren in alle Richtungen.

Merkmale

- Kompakte Bauweise und niedriges Eigengewicht
- Ausführung mit Schiffswerfthaken
- Zuverlässige Lastdruckbremse, die Last wird in jeder gewünschten Höhe festgehalten
- Patentierte Führung der Lastkette
- Handhebel mit Gummigriff
- Eine doppelte Feder auf jeder Rastklinke, für zusätzliche Sicherheit
- Lasthaken biegen sich bei Überlastung allmählich auf, anstatt abrupt abzubrechen
- Güteklasse 10 galvanisch verzinkte Lastkette mit hohere Zugkraft (EN 818/7)

Standardlieferung:

- 1,5 m Kettelänge (max Abstand zwischen dem oberen und unteren Haken)

Optional:

- Individuelle Hub- und Betätigungshöhen lieferbar

Kennzeichnung: nach Norm, CE-Kennzeichnung
Standard: EN 818-7
Warnhinweis: Nicht zum Heben geeignet.

Artikel-Nr.	GTIN Nr.	Tragfähigkeit (kg)	Hubhöhe m	Anzahl der Stränge	Modell	Lastkette mm	Bauhöhe mm	Betätigungskraft (kg)	A mm	B mm	C mm	D mm	E mm	F mm	H mm	Gewicht (kg)	Lieferzeit (in Tagen)
R0208006-1.5	8717365104534	1.600	1,5	1	YAS-1600KG-SW	7,1 x 21	352	30	162	99	136	310	34	45	352	9,5	3
R0208006-3	8717365104534	1.600	3	1	YAS-1600KG-SW	7,1 x 21	352	30	162	99	136	310	34	45	352	11,3	3
R0208008-1.5	8717365104527	3.200	1,5	1	YAS-3200KG-SW	9,0 x 27,2	420	37	186,5	104	180	310	47	57	420	15,5	3
R0208008-3	8717365104527	3.200	3	1	YAS-3200KG-SW	9,0 x 27,2	420	37	186,5	104	180	310	47	57	420	18,2	3
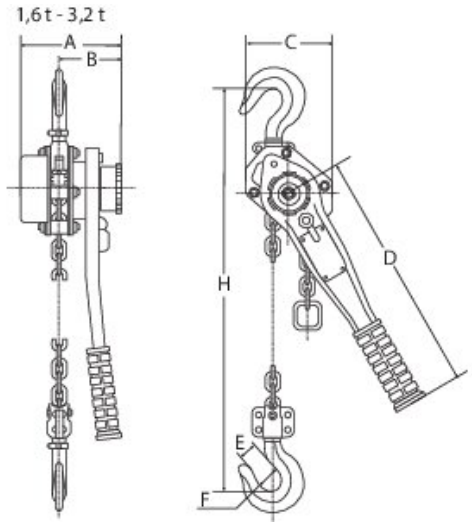
Blaupause