REMA Federzug, leichte Ausführung

Produktinformation

Mit dem praktischen REMA Balancer können leichte elektrische und pneumatische Werkzeuge in jede gewünschte Höhe bewegt und schwerelos gehalten und betätigt werden.

Merkmale

- Aluminiumgehäuse
- Speziell entwickelte Spiralfeder für geräuscharmen Lauf
- Flexibles rostfreies Seil
- Verschleißfeste Seilführung
- Einstellbare Traglast (über Taste)
- Einstellbare Seillänge
- Karabinerhaken
- Isoliertes Aufhängungssystem
- Zusätzliche Sicherheits-Aufhängeöse
- Punkt-Fixierung für gleiche Arbeitshöhen einstellbar

Anwendung

- Geeignet für leichtere elektrische oder pneumatische Werkzeuge von 0,4 - 3 Kg Gewicht (je nach Modell).

Kennzeichnung: CE-Kennzeichnung

Artikel-Nr.	GTIN Nr.	Modell	Länge m	Tragfähigkeit (kg)	Gewicht (kg)	Lieferzeit (in Tagen)
R0629311	8717365000010	9311	1,6	0.4-1	0,6	3
R0629312	8717365000027	9312	1,6	1-2	0,6	3
R0629313	8717365000034	9313	1,6	2-3	0,7	3
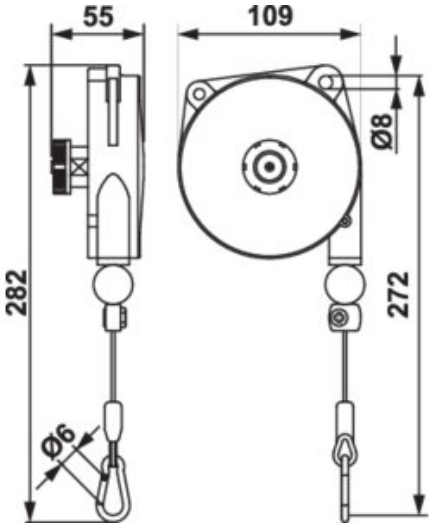
Blaupause