Seilrolle Rema RZ

Produktinformation

Die Seilrolle Rema RZ ist mit einem Gleitlager versehen (eingepresste Stahlbuchse).

Merkmale

- Geeignet für Hand- und Kraftbetrieb
- Wartungsfrei
- Stahl mit Lackierung RAL 2004
- Gleitlager selbst schmierend

Kennzeichnung: nach Norm, CE-Kennzeichnung
Standard: EN 12100, EN 13157
Hinweis: Bei Handbetrieb besteht nur die Hälfte der Traglast.

Artikel-Nr.	GTIN Nr.	Seildurchmesser mm	Tragfähigkeit	Modell	Max. Tragfähigkeit kg	A mm	B mm	C mm	D mm	E mm	F mm	Gewicht	Lieferzeit (in Tagen)
R3063001	8717365025570	5-6	0,25	RZ-0.5	0,5	150	125	46	22	22	40	2,3	3
R3063003	8717365025587	8-10	0,5	RZ-1.0	1	235	200	78	40	32	50	6	3
R3063005	8717365025594	12-14	1	RZ-2.0	2	325	280	108	60	41	70	16	3
R3063007	8717365025600	16-18	1,5	RZ-3.0	3	400	340	110	70	51	87	27	3
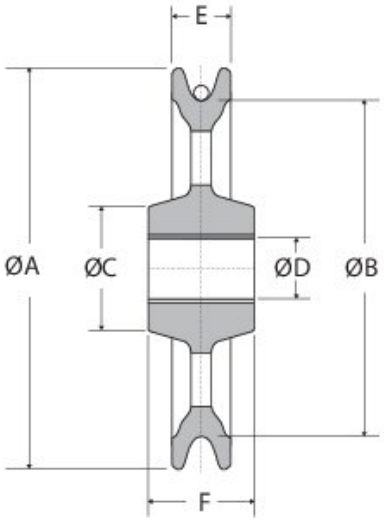
Blaupause