Druckluftkettenzug Red Rooster Mini TCR-125 / TCR-500

Produktinformation

Allgemein: Die RED ROOSTER Mini-Druckluftkettenzüge sind industriell einsetzbar und auch sehr gut geeignet für "Material Handling".
Aufgrund des geringen Gewichts eignen sich diese Hebezeuge hervorragend für den Serviceeinsatz. Speziell für den Einsatz in Tankreinigungsanlagen empfehlen wir die Edelstahlkette.

Merkmale:

- Geringes Gewicht und damit sehr mobil, einfache Montage
- TCR-125 - TCR-250 nur 7 kg, 3 Meter Hub inklusive
- TCR-500/2 nur 9 kg, 3 Meter Hub inklusive
- Präzise variable Geschwindigkeitsregelung (Kabel- und Hängesteuerung)
- Sehr kompakte Bauweise
- Robustes Aluminiumgehäuse
- Der Luftmotor wird durch die Abluft gekühlt (intern).
- Kabelsteuerung oder Handbedienung
- Niedriger Geräuschpegel

Optional:

- Marine-Spezifikation/Korrosionsbeständigkeit
- Lacksysteme von C2 - Industrial bis C5 - Offshore-Spezifikation (standardmäßig roter Anstrich, andere RAL-Farben auf Anfrage).
- Auswahl an Anhängern.
- Funksteuerschalter für elektro-pneumatische Steuerungen.
- Steuerungssysteme.
- Kettenkollektoren (PVC, verzinkt oder Edelstahl).
- Verschiedene Arten von Haken oder Gabelköpfen erhältlich.
- Luftversorgungssysteme und Ventile.
- Luftwartungseinheit.
- Abluftleitung.
- Inhouse-Design für "Specials".
- Leitungswagensysteme.
- Hauptluftabsperrventil.

ATEX:

- Nach EG-Richtlinie 94/9/EG (Ex-Klassifizierung)

Empfohlen: Wir empfehlen dringend die Verwendung einer SMC-Luftaufbereitungsanlage. (separat erhältlich).

Artikel-Nr.	Tragfähigkeit t	Hubhöhe m	Typ	Anzahl der Stränge	Hubgeschwindigkeit ohne Last (m/min)	Luftverbrauch Heben l/sec	Hubgeschwindigkeit bei Volllast (m/min)	Hubgeschwindigkeit ohne Last (m/min)	Luftverbrauch Senken l/sec	A mm	B mm	C mm	D mm	E mm	F mm	G mm	H mm	J mm	L mm	N mm	P mm	R mm	X (mm)	Z (mm)	K mm	M mm	I mm	Gewicht (kg)	Lieferzeit (in Tagen)
5601TCR125C	0,125	3	TCR-125C	1	19	11,7	14	16	15	249	112	137	130	305	71	21	19	33	1.660	375	124	P/T 3/8	40	170	-	-	-	7	30
5601TCR125DPE	0,125	3	TCR-125DPE	1	17,2	11,7	12,8	13	15	286	112	174	130	305	71	21	19	33	-	375	124	P/T 3/8	40	170	21	2.310	-	8,6	30
5601TCR250C	0,25	3	TCR-250C	1	19	11,7	9,3	17	15	305	105	69	22	112	140	15	35	20	-	-	-	-	40	170	-	-	22	7	30
5601TCR250DPE	0,25	3	TCR-250DPE	1	17,2	11,7	8,1	13	15	305	105	69	22	112	140	15	35	20	-	-	-	-	40	170	-	-	22	7	30
5601TCR500DP2	0,5	3	TCR-500DP2	2	9,5	11,7	4,6	9	15	360	118	83	35	112	140	15	36	20	-	-	-	-	40	180	-	-	22	9	30
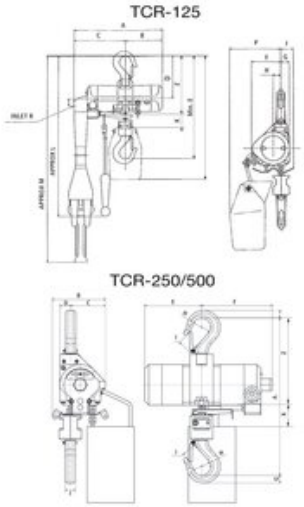
Blaupause