Ringschraube POWERTEX LP580 - Verzinkt

Produktinformation

Die **Powertex LP580 Ringschraube** ist das einfachste und grundlegendste Produkt in unserem Sortiment an Anschlagpunkten. Er ist für die dauerhafte Befestigung an Geräten wie Motoren, Schaltschränken und Getrieben konzipiert. Dieser Anschlagpunkt gewährleistet zuverlässige Leistung und Sicherheit bei Ihren Arbeiten, weist jedoch auch einige Einschränkungen auf. Da es sich um einen festen Anschlagpunkt handelt, empfehlen wir ihn hauptsächlich für gerade Einzelpunkt-Hebevorgänge. Der Anschlagpunkt muss fest an der Struktur oder Last verschraubt werden. Für fortschrittlichere und vielseitigere Anschlagpunkte schauen Sie sich bitte andere Produkte in unserem Sortiment an.

Zulässige Belastungsrichtungen:

- Gerade (maximale Tragfähigkeit/WLL)
- Seitlich (nicht senkrecht zum Auge)
- 180 Grad in der Ebene des Auges (+/- 90 Grad von der Mittellinie)
- Überprüfen Sie die WLL-Tabelle für die entsprechenden Reduzierungen der WLL bei seitlicher Belastung

Produktmerkmale:

- **Langlebige Oberfläche:** Galvanisch verzinkt (Chrom VI-frei)
- **Normenkonformität:** Hergestellt, um die in DIN580 festgelegten Prüfanforderungen zu erfüllen und hohe Sicherheits- und Qualitätsstandards zu gewährleisten.
- **Zuverlässig:** Entwickelt mit einem Sicherheitsfaktor von 6:1 in den vorgesehenen Belastungsrichtungen, was ein sicheres Heben ermöglicht.
- **Qualitätssicherung:** Stichproben werden im Werk auf ihre Belastbarkeit getestet, um hohe Zuverlässigkeit sicherzustellen.
- **Volle Rückverfolgbarkeit:** Jedes Bauteil ist mit PX-Branding, WLL, CE-Kennzeichnung, Größe, Material (C15E) und einem Rückverfolgungscode versehen, was die Rückverfolgbarkeit zur Produktionscharge und den Rohstoffen gewährleistet.
- **WLL-Kennzeichnung:** Der LP580 ist mit der WLL (gerade Belastung 0°) und einem Pfeil gekennzeichnet, der die entsprechende Belastungsrichtung anzeigt. Die WLL-Tabelle gibt die anwendbare WLL für andere Belastungsrichtungen an.
- **Umweltfreundlich:** Frei von Chrom VI, in Übereinstimmung mit Umweltstandards.
- **Zertifikate enthalten:** Jedes Paket enthält ein POWERTEX 2.2-Zertifikat und eine Konformitätserklärung, die die Einhaltung der EU- und UK-Vorschriften bestätigt.
- **Großer Temperaturbereich:** Zugelassen für den Einsatz zwischen -20°C und +200°C ohne Reduzierung der WLL.

Material: Karbonstahl C15E
Kennzeichnung: nach Norm, CE-Kennzeichnung, UKCA-marked, PX, Material, CE-Zeichen, WLL, Nennweite, Chargennummer, Pfeil für die Achsrichtung
Temperaturbereich: -20°C bis zu +200°C
Oberfläche: Galvanisch verzinkt
Standard: DIN 580
Hinweis: Die Hebeösen müssen fest gegen die Oberfläche geschraubt sein. Reduzieren Sie die WLL, wenn Sie nicht gerade laden (siehe Tabelle).

Sicherheitsbeiwert: 6:1

Artikel-Nr.	Code	Tragfähigkeit t	MBK T t	Gewinde mm	d1 mm	d2 (mm)	d3 (mm)	d4 (mm)	h (mm)	k (mm)	l mm	Gewicht (kg)	Lieferzeit (in Tagen)
421100751292	LP580-M6	0,075	0,45	M6	M6	20	36	20	36	8	13	0,05	3
421100011290	LP580-M8	0,14	0,84	M8	M8	20	36	20	36	8	13	0,06	3
421100021290	LP580-M10	0,23	1,38	M10	M10	25	45	25	45	10	17	0,1	3
421100031290	LP580-M12	0,34	2,04	M12	M12	30	54	30	53	12	20,5	0,17	3
421100051290	LP580-M14	0,49	2,94	M14	M14	35	63	35	62	14	27	0,28	3
421100071290	LP580-M16	0,7	4,2	M16	M16	35	63	35	62	14	27	0,29	3
421100121290	LP580-M20	1,2	7,2	M20	M20	40	72	40	71	16	30	0,45	3
421100181290	LP580-M24	1,8	10,8	M24	M24	50	90	50	90	20	36	0,89	3
421100321290	LP580-M30	3,2	19,2	M30	M30	65	108	60	109	24	45	1,6	3
421100461290	LP580-M36	4,6	27,6	M36	M36	75	126	70	128	28	54	2,5	3

Technische Daten

Lastdiagramm LP580 & LP582

Arbeitstemperatur -20° bis +200°C ohne Reduzierung der WLL.
Hinweis: Die angegebene Tragfähigkeit bezieht sich auf einen Hebepunkt.

WLL Lastdiagramm

Belastung	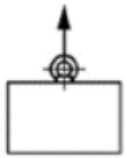			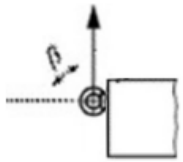
Belastungswinkel	0°	0 - 45°	45-60°	90°-135°
Lastfaktor	1	0,7	0,5	0,5
Modell	Tragfähigkeit WLL (t)			
M6	0.075	0.055	0.038	0.038
M8	0.14	0.10	0.07	0.07
M10	0.23	0.17	0.12	0.12
M12	0.34	0.24	0.17	0.17
M14	0.49	0.35	0.25	0.25
M16	0.70	0.50	0.35	0.35
M18	0.85	0.60	0.43	0.43
M20	1.20	0.86	0.60	0.60
M22	1.40	1.00	0.70	0.70
M24	1.80	1.29	0.90	0.90
M27	2.10	1.50	1.05	1.05
M30	3.20	2.30	1.60	1.60
M33	3.20	2.30	1.60	1.60
M36	4.60	3.30	2.30	2.30
M39	4.60	3.30	2.30	2.30
M42	6.30	4.50	3.15	3.15
M45	6.30	4.50	3.15	3.15
M48	8.60	6.10	4.30	4.30
M52	8.60	6.10	4.30	4.30
M56	11.50	8.20	5.75	5.75
M64	16	11.0	8.00	8.00

M64	16	11.0	8.00	8.00
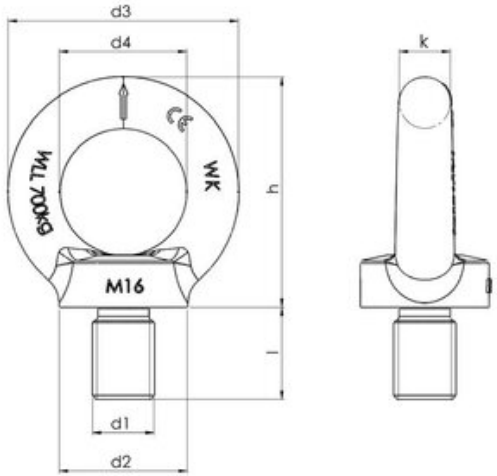
Blaupause