Kranunterflasche mit 4-Seilrollen (Fast-Reeve)

Produktinformation

Allgemein: Spezielle Unterflasche für schnelles Einscheren. Mit 4-Seilrollen für zahlreiche Krantypen wie zum Beispiel Hallenkrane, Mobil- und Raupenkrane. Diese Unterflasche ist die richtige Wahl für Anwendungen, bei denen der häufige Wechsel der Unterflasche oder der Einscherrung wichtig ist. Ausgerüstet mit wartungsfreien abgedichteten Rollenlagern.
- Sicherheitsfaktor 4:1.
- Hochfeste geschmiedete DIN Lasthaken
- Stahlgußseilrollen mit graphitgeschmierter Seilrille
- Robuste Seitenschilder
- Einsatztemperaturen von -40 bis +80°C.
- Schmierung an der Hakenaufhängung
- Seilführung für schnelles Einscheren
- Hakenfixierung wahlweise in 90º oder 45º Schritten möglich
- Sicherheitsfalle mit Sicherheitssplint
- C3M Lackierung in Signalgelb

Optionen:
- Doppelhaken
- Doppelhaken mit Schäkelaufnahme
- Vierfachhaken.
- Schäkelblech

Hinweis: Gerne bieten wie Ihnen Ihre individuelle Sonderlösung an!

Artikel-Nr.	Tragfähigkeit t	Modell	für Drahtseil Ø (mm)	Haken Nenngröße	Ø D1 (mm)	Ø D2 (mm)	B mm	O mm	TA (mm)	TB mm	TL mm	L mm	T mm	Ø Z (mm)	Gewicht (kg)	Lieferzeit (in Tagen)
6097FRB28516435E	35	FRB 285 .16 .4 .35 .E	16	12	320	285	753	84	420	292	1.053	1.171	28	32	275	30
6097FRB35519450E	50	FRB 355 .19 .4 .50 .E	19	12	410	355	959	84	500	363	1.229	1.347	35	37	500	30
6097FRB40022463E	63	FRB 400 .22 .4 .63 .E	22	16	460	400	1.038	97	570	350	1.333	1.465	40	43	540	30
6097FRB35519463E	63	FRB 355 .19 .4 .63 .E	19	16	410	355	1.038	97	500	343	1.308	1.440	35	37	570	30
6097FRB45022463E	63	FRB 450 .22 .4 .63 .E	22	16	515	450	1.038	97	600	400	1.448	1.580	40	43	750	30
6097FRB45024463E	63	FRB 450 .24 .4 .63 .E	24	16	515	450	1.038	97	600	400	1.448	1.580	45	52	750	30
6097FRB45024480E	80	FRB 450 .24 .4 .80 .E	24	20	515	450	1.183	110	600	527	1.568	1.718	45	52	1.000	30
6097FRB45026480E	80	FRB 450 .26 .4 .80 .E	26	20	515	450	1.183	110	600	527	1.568	1.718	40	52	1.000	30
6097FRB52824480E	80	FRB 528 .24 .4 .80 .E	24	20	595	528	1.272	110	710	527	1.736	1.886	45	52	1.000	30
6097FRB52826480E	80	FRB 528 .26 .4 .80 .E	26	20	595	528	1.272	110	710	527	1.736	1.886	45	52	1.000	30
6097FRB52828480E	80	FRB 528 .28 .4 .80 .E	28	20	595	528	1.273	110	710	472	1.671	1.821	40	59	1.270	30
6097FRB528264100E	100	FRB 528 .26 .4 .100 .E	26	25	595	528	1.288	132	710	472	1.743	1.913	40	52	1.270	30
6097FRB528284100E	100	FRB 528 .28 .4 .100 .E	28	25	595	528	1.288	132	710	472	1.753	1.923	40	59	1.270	30
6097FRB575284125E	125	FRB 575 .28 .4 .125 .E	28	32	650	575	1.413	137	770	442	1.893	2.083	40	59	1.360	30
6097FRB670284160E	160	FRB 670 .28 .4 .160 .E	28	40	760	670	1.616	167	870	662	2.181	2.393	50	59	3.150	30
6097FRB670324160E	160	FRB 670 .32 .4 .160 .E	32	40	760	670	1.616	167	870	662	2.181	2.393	60	66	3.150	30
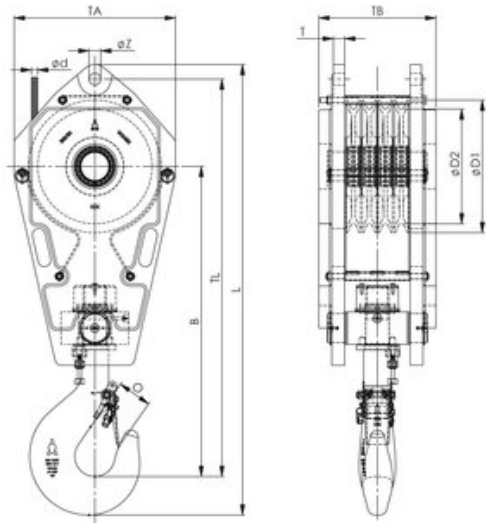
Blaupause